# ՄԵՏԱՂԱԿԱՆ ՆՍՏԱՐԱՆ Մ1:20

## ՏԵՍՔ ԹԻԿՆԱԿԻ ԿՈՂՄԻՑ Մ1:20

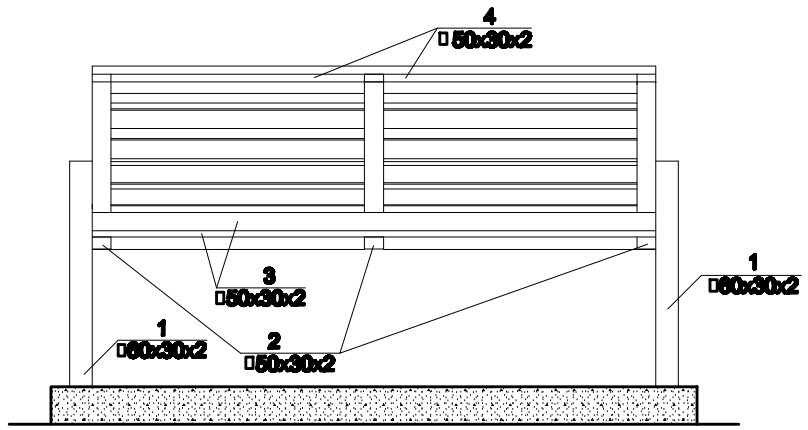


## ԿՈՂԱՅԻՆ ՏԵՍՔ Մ1:20

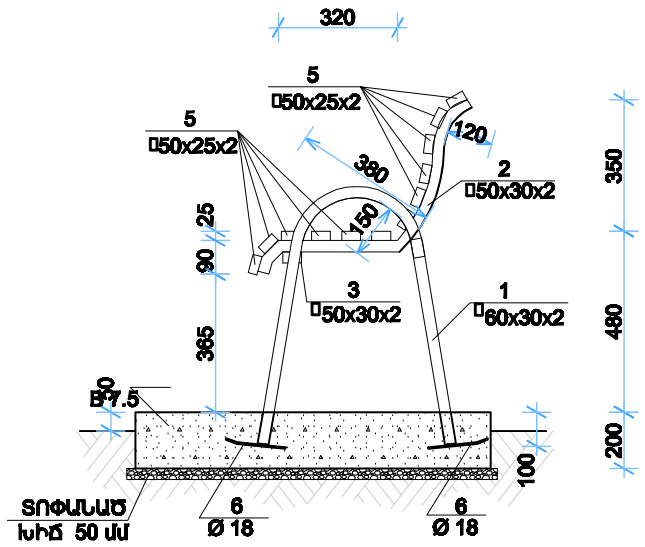


## ՄԱՍՆԱԳԻՐ ՄԵԿ ԷԼԵՄԵՆՏԻ ՀԱՄԱՐ

| ԶՈՂ N | ՆՇԱՆԱ-ԿՈՒՄ | ԱՆՎԱՆՈՒՄ | ՔԱՆ. ՀԱՏ | ԵՐԿԱՐ ՄՄ | nxL Մ | ԾԱՆՈԹՈՒ-ԹՅՈՒՆ ԿԳ |
|---|---|---|---|---|---|---|
| 1 | 2 | 3 | 4 | 5 | 6 | 7 |
| | | ՆՍՏԱՐԱՆ | | | | |
| 1 | | □ 60x30x2.5 L=1800 | 2 | 1800 | 3.60 | **10.55** |
| 2 | | □ 50x30x2 L=860 | 3 | 860 | 2.58 | **5.96** |
| 3 | | □ 50x30x2 L=1500 | 2 | 1500 | 3.0 | **6.93** |
| 4 | | □ 50x30x2 L=675 | 2 | 675 | 1.35 | **3.12** |
| 5 | | □ 50x25x2 L=1500 | 12 | 1500 | 18.0 | **38.70** |
| 6 | | Ø 18 A500c L=200 | 4 | 200 | 0.80 | **1.60** |
| | | ՆԵՐԿՈՒՄ 4.45 քմ, | | | | |

## ՏԵՍՔ ՎԵՐԵՎԻՑ Մ1:20

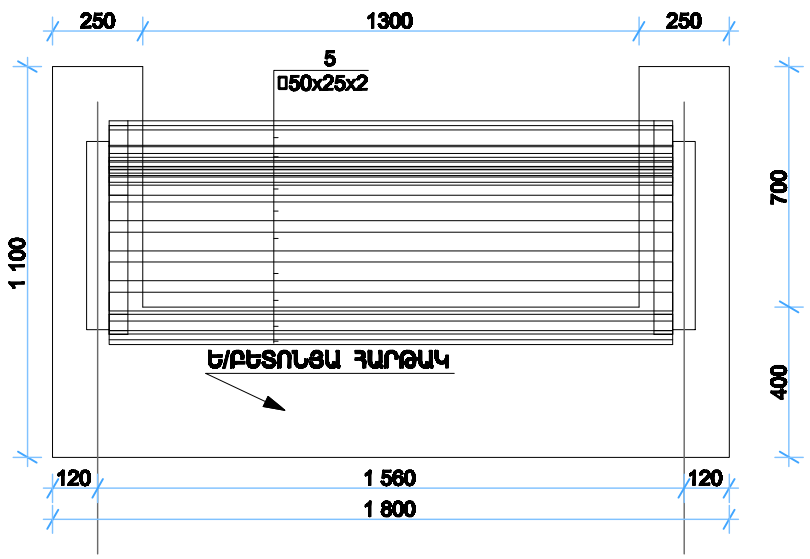


## ԵՐԿԱԹԲԵՏՈՆՅԵ ՀԱՐԹԱԿ Մ1:20

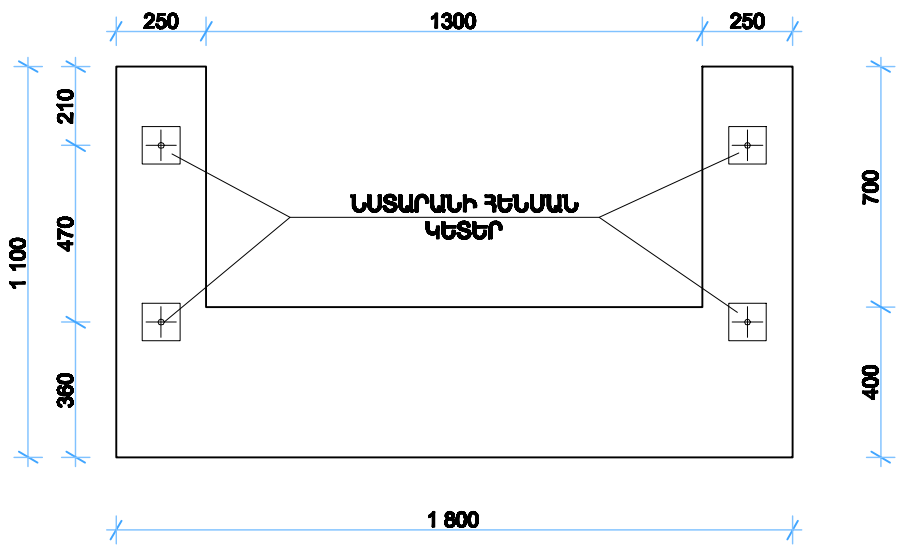


| | | | | |
|---|---|---|---|---|
| MIROAR architectural studio | ՃԱՐՏ-Ճ | Կ. ԲԱԲԱՅԱՆՅԱՆ | | Երևանի քաղաքի Աջափնյակ վարչական շրջանի Նաստրդինովի 26 շենքի բակային տարածքի բարեկարգման նախագիծ ՊԱՇՏՊԱՆԱԿԱՆ ՀԱՄԱԿԱՐԳ ԵՔ-ՊՇՄԱՀԿ-14/64 |
| | ԿՍՏՍՊՊ | Ա. ԿԱՐԱՊԵՏՅԱՆ | | |
| | | | | ԲԱՐԵԿԱՐԳՈՒՄ |
| | | | | ՕՈՒԼ. ԱԼ / ՇԵՐՊ 7 / ՇԵՐՊԵՐ 8 |
| | «ՄԻՈՌԱՐ» ՍՊԸ | | | ՄԵՏԱՂԱԿԱՆ ՆՍՏԱՐԱՆ (Տեսք թիկնակի կողմից, կողային տեսք, տեսք վերևից, երկաթբետոնե հարթակ, մասնագիր) |
| | | | | ԱՐՏՈՒՍՈՐ h.15422 |